ΕΓΚΥΡΟ ΑΝΤΙΓΡΑΦΟ
Α/Α Πρότ: 355325
Ημερ/νία έκδοσης σχεδίου: 02/02/2022
ΕΑΕΓΑΣΘΕ ΕΠΙΚΟΡΙΤΗΣΑΣ
https://apps.tee.gr/adeiaxis/Ext/Ext/ex/search/DocFile

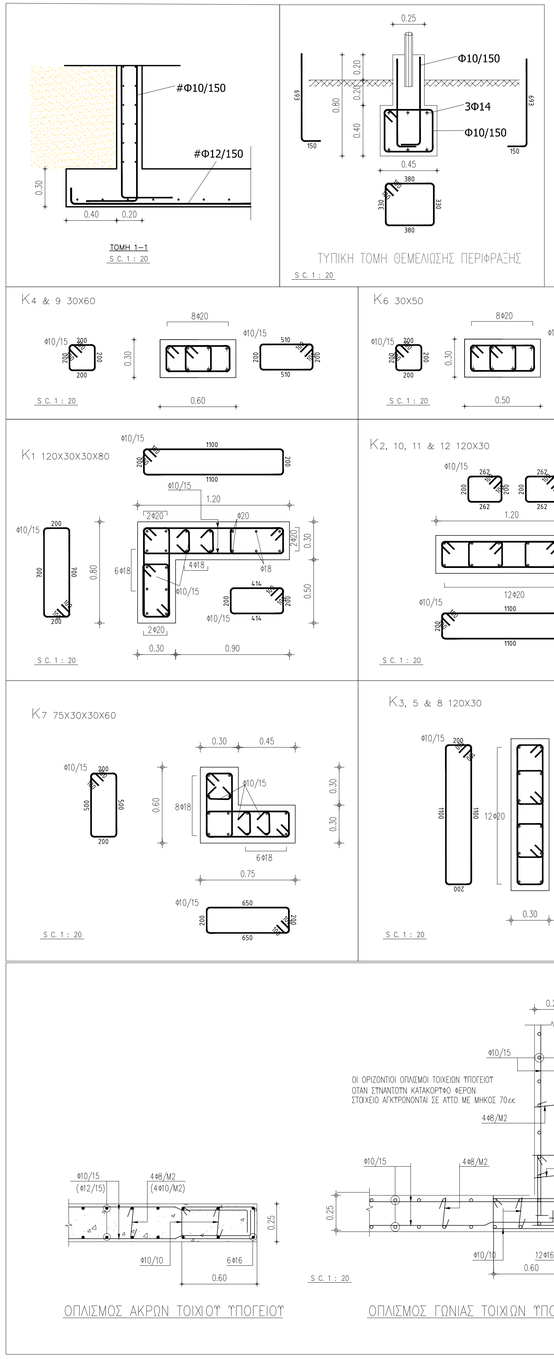

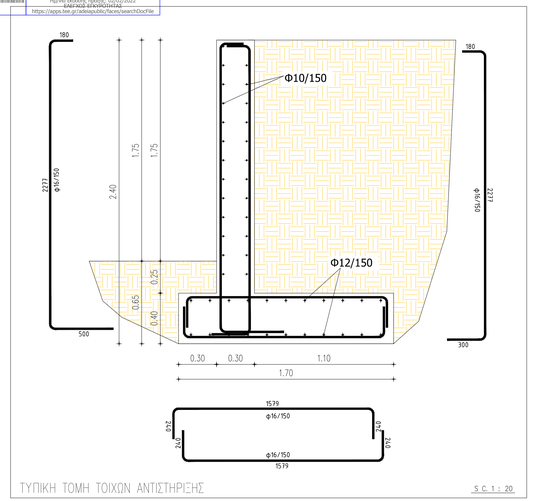

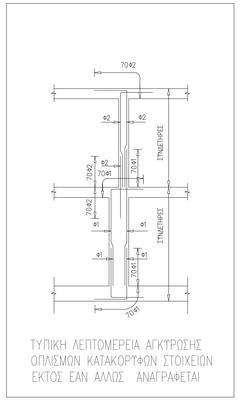

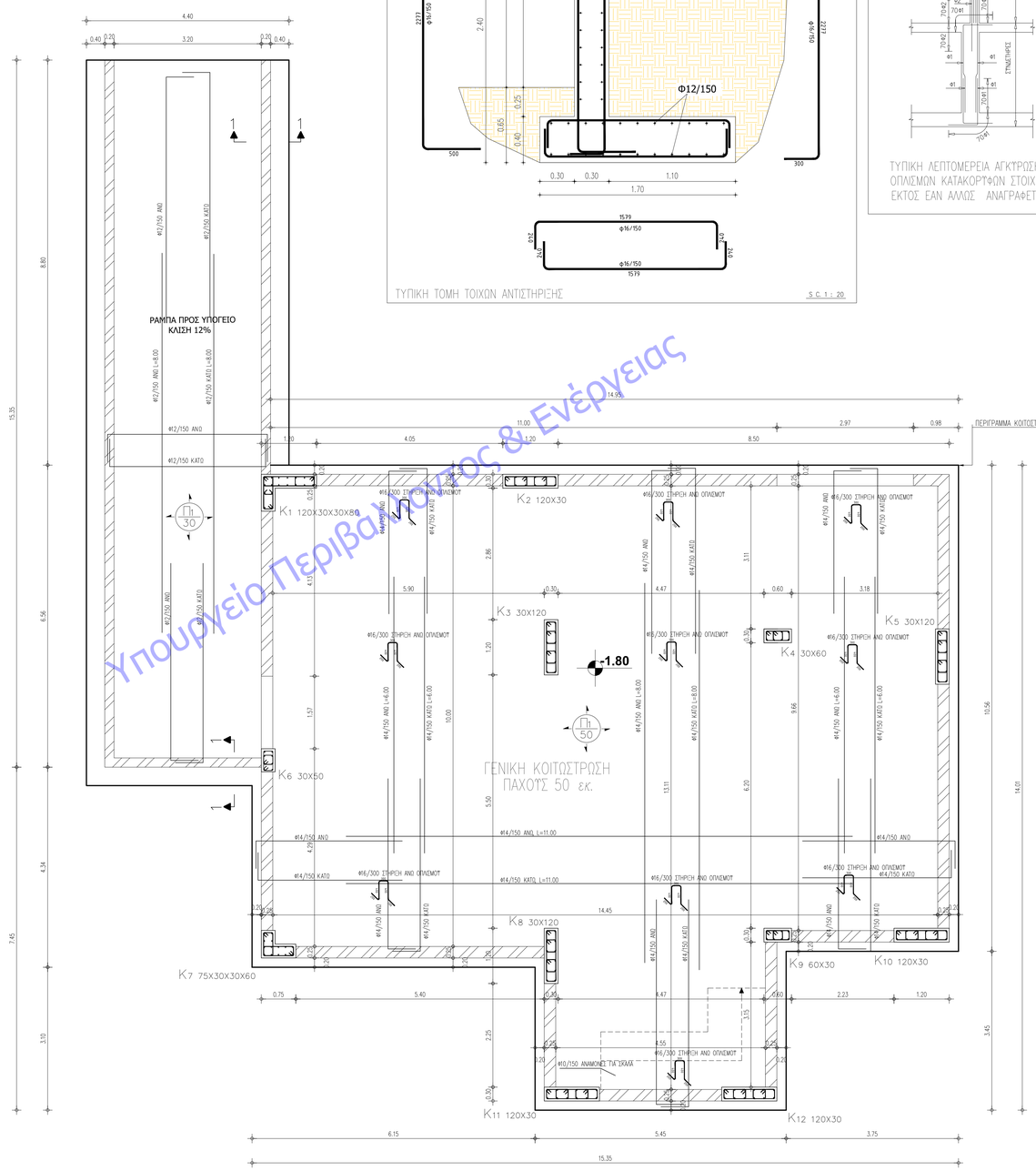

ΠΑΡΑΔΟΧΕΣ

1. ΤΛΙΚΑ

ΣΚΤΡΟΔΕΜΑ	C25/30	ΓΕΝΙΚΟΣ
	C12/15	ΓΙΑ ΣΚΤΡΟΔΕΜΑ ΚΑΘΑΡΙΟΤΗΤΑΣ
ΧΑΛΥΒΑΣ	B500C	ΓΕΝΙΚΟΣ
	B500A	ΓΙΑ ΔΟΜΙΚΑ ΠΛΕΓΜΑΤΑ
ΔΟΜΙΚΗ ΣΤΑΛΙΑ	C16	

2. ΚΑΝΟΝΙΣΜΟΙ

- ΕΤΡΟΚΩΔΙΚΑΣ 1 ΚΑΝΟΝΙΣΜΟΣ ΦΟΡΤΙΣΕΟΣ ΔΟΜΙΚΩΝ ΕΡΓΩΝ
- ΕΤΡΟΚΩΔΙΚΑΣ 2 ΚΑΝΟΝΙΣΜΟΣ ΓΙΑ ΤΗ ΜΕΛΕΤΗ ΚΑΙ ΚΑΤΑΣΚΕΥΗ ΕΡΓΩΝ ΑΠΟ ΣΚΥΡΟΔΕΜΑ
- ΕΤΡΟΚΩΔΙΚΑΣ 5 ΓΙΑ ΜΕΛΕΤΗ ΚΑΙ ΚΑΤΑΣΚΕΥΗ ΕΡΓΩΝ ΑΠΟ ΔΟΜΙΚΗ ΣΤΑΛΙΑ
- ΕΛΛΗΝΙΚΟΣ ΑΝΤΙΣΕΙΣΜΙΚΟΣ ΚΑΝΟΝΙΣΜΟΣ (ΕΑΚ 2003)
- ΕΛΑΧΙΣΤΗ ΕΠΙΚΑΛΥΨΗ ΟΠΛΙΣΜΩΝ ΠΕΡΙΜΕΤΡΙΚΩΝ ΔΟΚΩΝ & ΥΠΟΣΤΑΘΜΑΤΩΝ : 45mm

3. ΦΟΡΤΙΑ

ΒΑΡΟΣ ΣΚΥΡΟΔΕΜΑΤΟΣ	25.00 kN/m^3
ΒΑΡΟΣ ΓΑΙΩΝ	18.00 –"–
ΜΟΝΙΣΗ ΔΙΜΑΤΟΣ	2.50 kN/m^2
ΕΠΙΚΑΛΥΨΗ ΔΑΠΕΔΩΝ – ΣΤΕΓΗΣ	1.50 –"–
ΕΠΙΚΑΛΥΨΗ ΚΛΙΜΑΚΟΣΤΑΣΙΩΝ	1.80 –"–
ΟΠΤΟΠΛΙΝΘΟΔΟΜΗ 10 εκ.	2.10 –"–
ΟΠΤΟΠΛΙΝΘΟΔΟΜΗ 20 εκ.	3.60 –"–
ΟΠΤΟΠΛΙΝΘΟΔΟΜΗ 30 εκ.	5.00 –"–
ΚΙΝΗΤΟ ΦΟΡΤΙΟ ΓΕΝΙΚΟΣ	3.00 –"–
ΚΙΝΗΤΟ ΦΟΡΤΙΟ ΚΛΙΜΑΚΩΝ	3.50 –"–
ΚΙΝΗΤΟ ΦΟΡΤΙΟ ΕΞΩΣΤΩΝ	5.00 –"–
ΦΟΡΤΙΟ ΑΝΕΜΟΥ	Vref. = 27 m/sec
ΦΟΡΤΙΟ ΧΙΟΝΙΟΥ	Sk = 1,023 KN/m2

4. ΣΕΙΣΜΙΚΟΤΗΤΑ

ΣΕΙΣΜΙΚΗ ΕΠΙΚΙΝΔΥΝΟΤΗΤΑ	: I, a=0.16
ΣΠΟΥΔΑΙΟΤΗΤΑ ΚΤΙΡΙΟΥ	: Σ3, γ=1.20
ΚΑΤΗΓΟΡΙΑ ΕΔΑΦΟΥΣ	: B (T1=0.15, T2=0.6)
ΣΥΝΤΕΛΕΣΤΗΣ ΦΑΣΜΑΤΙΚΗΣ ΕΝΙΣΧΥΣΗΣ	: βo=2.50
ΣΥΝΤΕΛΕΣΤΗΣ ΘΕΜΕΛΙΟΣΗΣ	: θ=1.00
ΣΥΝΤΕΛΕΣΤΗΣ ΑΠΟΣΒΕΣΗΣ	: n=1.00
ΣΥΝΤΕΛΕΣΤΗΣ ΣΥΜΠΕΡΙΦΟΡΑΣ	
ΓΙΑ Φ.Ο. ΑΠΟ ΣΚΥΡΟΔΕΜΑ	: q=3.50

5. ΕΠΙΤΡΕΠΟΜΕΝΗ ΤΑΣΗ ΕΔΑΦΟΥΣ : 250 kPa
6. ΥΠΑΡΧΕΙ ΠΡΟΒΛΕΨΗ ΕΝΟΣ (1) ΜΕΛΛΟΝΤΙΚΟΥ ΟΡΟΦΟΥ

ΠΑΡΑΤΗΡΗΣΕΙΣ

1. ΓΙΑ ΧΑΡΑΞΗ ΚΛΙΜΑΚΟΣΤΑΣΙΩΝ, ΡΑΜΠΩΝ ΚΑΙ ΕΝΣΩΜΑΤΟΥΜΕΝΑ ΕΙΔΙΚΑ ΤΕΜΑΧΙΑ ΒΛΕΠΕ ΑΝΤΙΣΤΟΙΧΑ ΑΡΧΙΤΕΚΤΟΝΙΚΑ ΣΧΕΔΙΑ
2. ΓΙΑ ΟΔΕΥΣΕΙΣ, ΔΙΕΛΕΥΣΕΙΣ ΚΑΙ ΛΟΙΠΕΣ ΟΠΕΣ Η/Μ ΕΓΚΑΤΑΣΤΑΣΕΩΝ ΒΛΕΠΕ ΑΝΤΙΣΤΟΙΧΑ Η/Μ ΣΧΕΔΙΑ
3. ΕΠΙΚΑΛΥΨΕΙΣ ΚΑΙ ΑΓΚΤΡΩΣΕΙΣ ΟΠΛΙΣΜΩΝ ΓΕΝΙΚΩΣ 70Φ ΕΚΤΟΣ ΑΝ ΑΛΛΟΣ ΑΝΑΓΡΑΦΕΤΑΙ.
4. ΟΙ ΟΠΛΙΣΜΟΙ ΠΟΥ ΣΥΝΑΝΤΟΥΝ ΚΑΠΟΙΟ ΑΝΟΙΓΜΑ ΣΤΗΝ ΠΛΑΚΑ ΘΑ ΔΙΑΚΟΠΤΟΝΤΑΙ ΚΑΙ ΘΑ ΤΟΠΟΘΕΤΕΙΤΑΙ ΙΣΟΔΥΝΑΜΟΣ ΠΡΟΣΘΕΤΟΣ ΟΠΛΙΣΜΟΣ ΠΑΡΑΛΛΗΛΗ ΠΡΟΣ ΤΟΝ ΟΠΛΙΣΜΟ ΠΟΥ ΔΙΑΚΟΠΗΚΕ ΣΤΙΣ ΔΥΟ ΠΛΕΥΡΕΣ ΤΟΥ ΑΝΟΙΓΜΑΤΟΣ, ΕΚΤΟΣ ΕΑΝ ΑΛΛΟΣ ΑΝΑΓΡΑΦΕΤΑΙ.
5. ΓΙΑ ΕΜΦΑΝΕΙΣ ΕΠΙΦΑΝΕΙΕΣ, ΣΧΟΠΙΕΣ, ΦΑΛΤΣΟΓΩΝΙΕΣ κ.λπ. ΒΛΕΠΕ ΑΡΧΙΤΕΚΤΟΝΙΚΑ ΣΧΕΔΙΑ.

ΚΥΡΙΟΣ ΤΟΥ ΕΡΓΟΥ	ΕΛΛΗΝΙΚΗ ΔΗΜΟΚΡΑΤΙΑ ΠΕΡΙΦΕΡΕΙΑ ΗΠΕΙΡΟΥ ΠΕΡΙΦΕΡΕΙΑΚΗ ΕΝΟΤΗΤΑ ΙΩΑΝΝΙΝΩΝ ΔΗΜΟΣ ΔΟΔΩΝΗΣ ΔΙΕΥΘΥΝΣΗ ΤΕΧΝΙΚΩΝ ΥΠΗΡΕΣΙΩΝ	
ΕΡΓΟ	ΧΩΡΟΣ ΠΟΛΙΤΙΣΜΟΥ Δ.Ε. ΣΚΛΙΒΑΝΗΣ	
ΘΕΣΗ	ΕΝΤΟΣ ΣΧΕΔΙΟΥ Δ.Ε. ΣΚΛΙΒΑΝΗΣ ΔΗΜΟΣ ΔΟΔΩΝΗΣ, Π.Ε. ΙΩΑΝΝΙΝΩΝ	
ΚΑΤΗΓΟΡΙΑ & ΣΤΑΔΙΟ ΜΕΛΕΤΗΣ	ΣΤΑΤΙΚΗ ΜΕΛΕΤΗ ΟΡΙΣΤΙΚΗ ΜΕΛΕΤΗ	
ΤΙΤΛΟΣ ΣΧΕΔΙΟΥ	ΞΥΛΟΤΥΠΟΣ ΘΕΜΕΛΙΩΣΗΣ	ΚΩΔ. ΣΧΕΔΙΟΥ ΣΤ1 ΚΛΙΜ. 1:50 & 1:20

ΕΚΠΟΝΗΣΗ ΜΕΛΕΤΗΣ

ΒΙΩΣΙΜΗ ΠΟΛΗ
ΔΙΚΤΥΟ ΠΟΛΕΩΝ

ΒΙΩΣΙΜΗ ΠΟΛΗ
ΔΙΚΤΥΟ ΠΟΛΕΩΝ ΓΙΑ ΤΗ ΒΙΩΣΙΜΗ ΑΝΑΠΤΥΞΗ ΚΑΙ ΚΥΚΛΙΚΗ ΟΙΚΟΝΟΜΙΑ
ΑΣΤΙΚΗ ΜΗ ΚΕΡΔΟΣΚΟΠΙΚΗ ΕΤΑΙΡΕΙΑ
ΔΗΜ. ΓΟΥΝΑΡΗ 25 - 165 62 ΓΥΛΦΑΔΑ Ν. ΑΤΤΙΚΗΣ
ΤΗΛ. 215 2154808
ΑΦΜ: 997008605 - ΔΟΥ: ΓΥΛΦΑΔΑΣ - ΓΕΜΗ: 143108240000

ΜΕΛΕΤΗΤΗΣ

ΤΟΠΟΣ : ΙΩΑΝΝΙΝΑ
ΗΜΕΡΟΜΗΝΙΑ : ΦΕΒΡΟΥΑΡΙΟΣ 2021
ΟΝΟΜΑΤΕΠΩΝΥΜΟ : ΓΕΩΡΓΙΟΣ Ε. ΚΩΝΣΤΑΝΤΙΝΟΥ

ΑΡΙΣΤΟΜΑΤΙΟΥ ΠΟΛΙΤΕΙΟ 44-ΙΩΑΝΝΙΝΑ
ΜΙΧΑΗΛ ΑΓΓΕΛΟΥ 25, ΙΩΑΝΝΙΝΑ
τηλ. 6973559943 - 2651077271

ΓΕΩΡΓΙΟΣ Ε. ΚΩΝΣΤΑΝΤΙΝΟΥ
ΔΙΠΛ. ΠΟΛΙΤΙΚΟΣ ΜΗΧΑΝΙΚΟΣ Α.Π.Θ.
ΜΕΛΟΣ Τ.Ε.Ε. : 118323
ΜΙΧΑΗΛ ΑΓΓΕΛΟΥ 25 - ΙΩΑΝΝΙΝΑ, ΤΚ 45332
ΤΗΛ. 6973559943 - ΔΟΥ: 079418451 ΔΟΥ ΙΩΑΝΝΙΝΩΝ

ΣΦΡΑΓΙΔΑ / ΥΠΟΓΡΑΦΗ

ΕΛΕΓΧΘΗΚΕ	ΘΕΩΡΗΘΗΚΕ
AIKATERINI ALYMARA Digitally signed by AIKATERINI ALYMARA Date: 2022.01.20 13:52:17 +02'00'	GEORGIOS NAOUM Digitally signed by GEORGIOS NAOUM Date: 2022.01.20 13:52:50 +02'00'
ΣΦΡΑΓΙΔΑ / ΥΠΟΓΡΑΦΗ	ΣΦΡΑΓΙΔΑ / ΥΠΟΓΡΑΦΗ

Υπουργείο Περιβάλλοντος & Ενέργειας