ΕΓΚΥΡΟ ΑΝΤΙΓΡΑΦΟ
Ημ/νία έκδοσης αρχείου: 01/02/2022
ΕΛΕΓΧΟΣ ΕΚΚΥΡΟΤΗΤΑΣ
https://apps.tee.gr/adeiopsis/ltc/ws/searchDocFile
Α/Α Πρότ: 355325

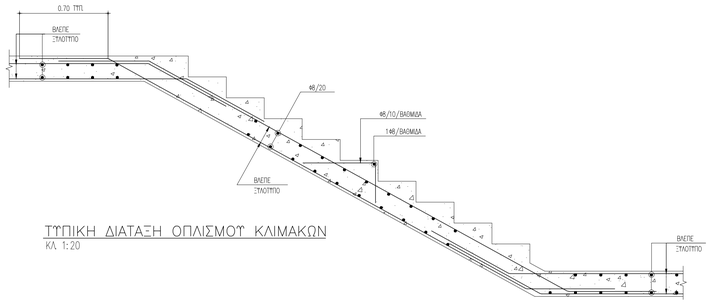

ΤΥΠΙΚΗ ΔΙΑΤΑΞΗ ΟΠΛΙΣΜΟΥ ΚΛΙΜΑΚΩΝ
ΚΛ 1:20

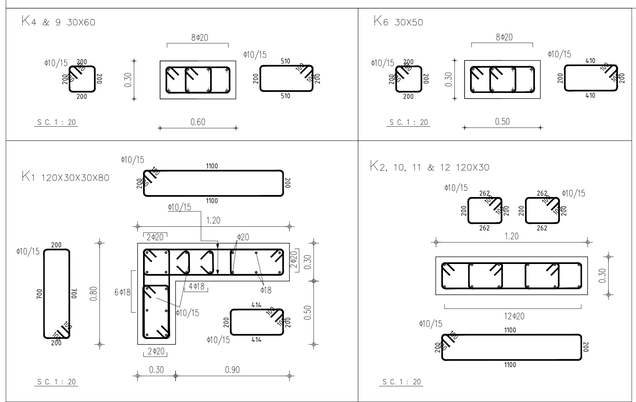

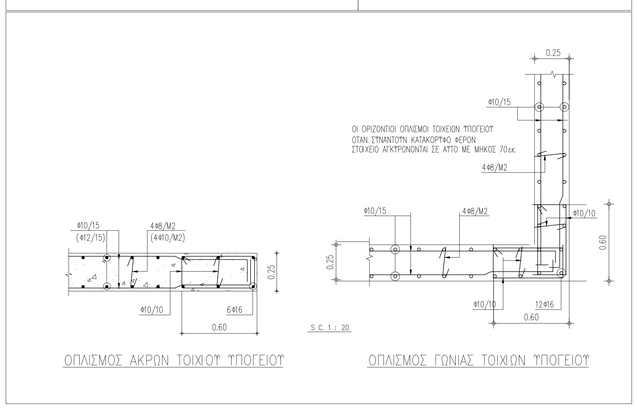

ΟΠΛΙΣΜΟΣ ΑΚΡΩΝ ΤΟΙΧΙΟΥ ΥΠΟΓΕΙΟΥ

ΟΠΛΙΣΜΟΣ ΓΩΝΙΑΣ ΤΟΙΧΙΩΝ ΥΠΟΓΕΙΟΥ

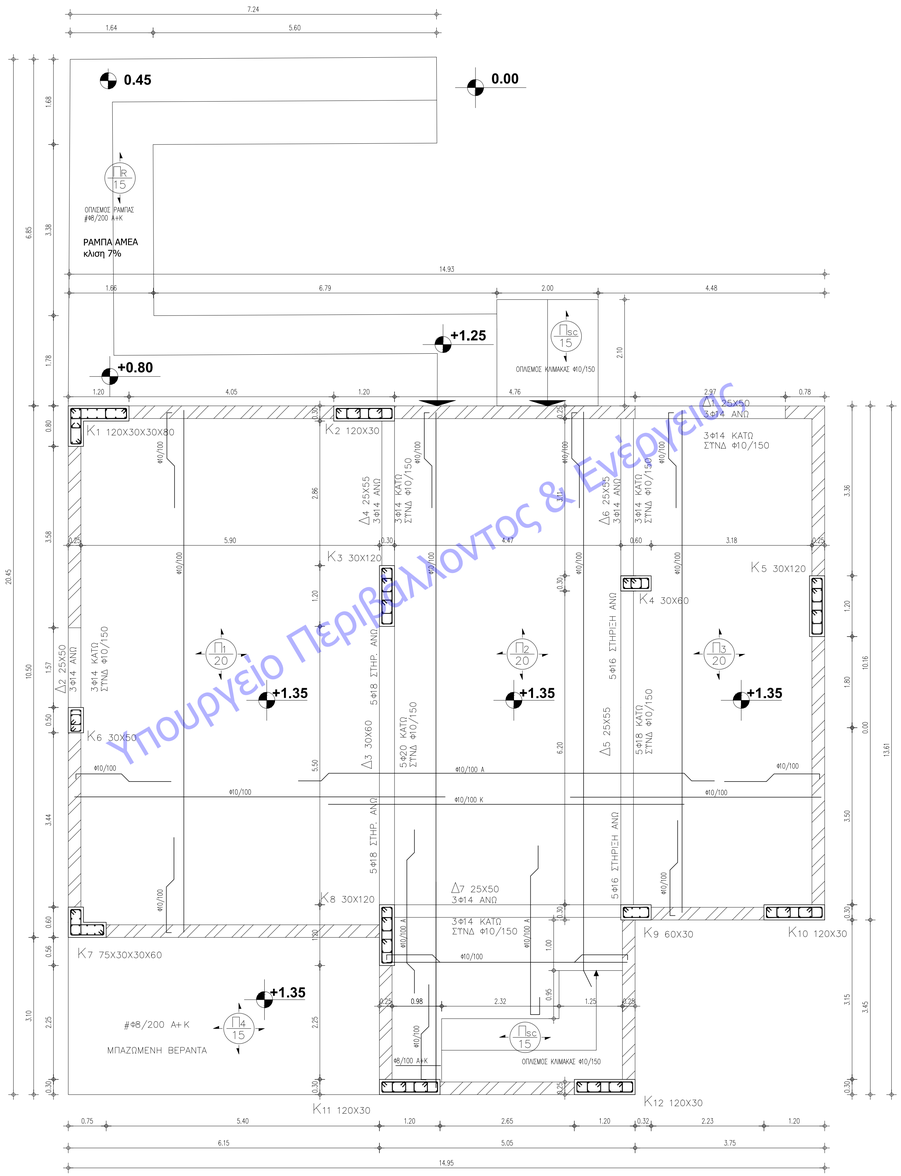

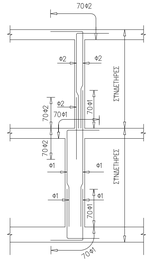

ΤΥΠΙΚΗ ΛΕΠΤΟΜΕΡΕΙΑ ΑΓΚΤΡΩΣΗΣ ΟΠΛΙΣΜΩΝ ΚΑΤΑΚΟΡΥΦΩΝ ΣΤΟΙΧΕΙΩΝ ΕΚΤΟΣ ΕΑΝ ΑΛΛΩΣ ΑΝΑΓΡΑΦΕΤΑΙ

ΠΑΡΑΔΟΧΕΣ

1. ΥΛΙΚΑ

ΣΚΤΡΟΔΕΜΑ	C25/30	ΓΕΝΙΚΟΣ
	C12/15	ΓΙΑ ΣΚΤΡΟΔΕΜΑ ΚΑΘΑΡΙΟΤΗΤΑΣ
ΧΑΛΥΒΑΣ	B500C	ΓΕΝΙΚΟΣ
	B500A	ΓΙΑ ΔΟΜΙΚΑ ΠΛΕΓΜΑΤΑ
ΔΟΜΙΚΗ ΣΤΑΛΙΑ	C16	

2. ΚΑΝΟΝΙΣΜΟΙ

- ΕΤΡΟΚΟΔΙΚΑΣ 1 ΚΑΝΟΝΙΣΜΟΣ ΦΟΡΤΙΣΕΟΣ ΔΟΜΙΚΩΝ ΕΡΓΩΝ
- ΕΤΡΟΚΟΔΙΚΑΣ 2 ΚΑΝΟΝΙΣΜΟΣ ΓΙΑ ΤΗ ΜΕΛΕΤΗ ΚΑΙ ΚΑΤΑΣΚΕΥΗ ΕΡΓΩΝ ΑΠΟ ΣΚΥΡΟΔΕΜΑ
- ΕΤΡΟΚΟΔΙΚΑΣ 5 ΓΙΑ ΜΕΛΕΤΗ ΚΑΙ ΚΑΤΑΣΚΕΥΗ ΕΡΓΩΝ ΑΠΟ ΔΟΜΙΚΗ ΣΤΑΛΙΑ
- ΕΛΛΗΝΙΚΟΣ ΑΝΤΙΣΕΙΣΜΙΚΟΣ ΚΑΝΟΝΙΣΜΟΣ (ΕΑΚ 2003)
- ΕΛΑΧΙΣΤΗ ΕΠΙΚΑΛΥΨΗ ΟΠΛΙΣΜΩΝ ΠΕΡΙΜΕΤΡΙΚΩΝ ΔΟΚΩΝ & ΤΠΟΣΤΤΑΔΜΑΤΩΝ : 45mm

3. ΦΟΡΤΙΑ

ΒΑΡΟΣ ΣΚΥΡΟΔΕΜΑΤΟΣ	25.00	KN/m^3
ΒΑΡΟΣ ΓΑΙΩΝ	18.00	–"–
ΜΟΝΙΣΗ ΔΙΜΑΤΟΣ	2.50	KN/m^2
ΕΠΙΚΑΛΥΨΗ ΔΑΠΕΔΩΝ – ΣΤΕΓΗΣ	1.50	–"–
ΕΠΙΚΑΛΥΨΗ ΚΛΙΜΑΚΟΣΤΑΣΙΩΝ	1.80	–"–
ΟΠΤΟΠΛΙΝΘΟΔΟΜΗ 10 εκ.	2.10	–"–
ΟΠΤΟΠΛΙΝΘΟΔΟΜΗ 20 εκ.	3.60	–"–
ΟΠΤΟΠΛΙΝΘΟΔΟΜΗ 30 εκ.	5.00	–"–
ΚΙΝΗΤΟ ΦΟΡΤΙΟ ΓΕΝΙΚΟΣ	3.00	–"–
ΚΙΝΗΤΟ ΦΟΡΤΙΟ ΚΛΙΜΑΚΩΝ	3.50	–"–
ΚΙΝΗΤΟ ΦΟΡΤΙΟ ΕΞΩΣΤΩΝ	5.00	–"–
ΦΟΡΤΙΟ ΑΝΕΜΟΥ	Vref. = 27 m/sec	
ΦΟΡΤΙΟ ΧΙΟΝΙΟΥ	Sk = 1,023 KN/m2	

4. ΣΕΙΣΜΙΚΟΤΗΤΑ

ΣΕΙΣΜΙΚΗ ΕΠΙΚΙΝΔΥΝΟΤΗΤΑ	:	I, a=0.16
ΣΠΟΥΔΑΙΟΤΗΤΑ ΚΤΙΡΙΟΥ	:	Σ3, γ=1.20
ΚΑΤΗΓΟΡΙΑ ΕΔΑΦΟΥΣ	:	B (T1=0.15, T2=0.6)
ΣΥΝΤΕΛΕΣΤΗΣ ΦΑΣΜΑΤΙΚΗΣ ΕΝΙΣΧΥΣΗΣ	:	Βο=2.50
ΣΥΝΤΕΛΕΣΤΗΣ ΘΕΜΕΛΙΩΣΗΣ	:	Θ=1.00
ΣΥΝΤΕΛΕΣΤΗΣ ΑΠΟΣΒΕΣΗΣ	:	n=1.00
ΣΥΝΤΕΛΕΣΤΗΣ ΣΥΜΠΕΡΙΦΟΡΑΣ		
ΓΙΑ Φ.Ο. ΑΠΟ ΣΚΥΡΟΔΕΜΑ	:	q=3.50

5. ΕΠΙΤΡΕΠΟΜΕΝΗ ΤΑΣΗ ΕΔΑΦΟΥΣ : 250 kPa
6. ΥΠΑΡΧΕΙ ΠΡΟΒΛΕΨΗ ΕΝΟΣ (1) ΜΕΛΛΟΝΤΙΚΟΥ ΟΡΟΦΟΥ

ΠΑΡΑΤΗΡΗΣΕΙΣ

1. ΓΙΑ ΧΑΡΑΞΗ ΚΛΙΜΑΚΟΣΤΑΣΙΩΝ, ΡΑΜΠΩΝ ΚΑΙ ΕΝΣΩΜΑΤΟΥΜΕΝΑ ΕΙΔΙΚΑ ΤΕΜΑΧΙΑ ΒΛΕΠΕ ΑΝΤΙΣΤΟΙΧΑ ΑΡΧΙΤΕΚΤΟΝΙΚΑ ΣΧΕΔΙΑ
2. ΓΙΑ ΟΔΕΥΣΕΙΣ, ΔΙΕΛΕΥΣΕΙΣ ΚΑΙ ΛΟΙΠΕΣ ΟΠΕΣ Η/Μ ΕΓΚΑΤΑΣΤΑΣΕΩΝ ΒΛΕΠΕ ΑΝΤΙΣΤΟΙΧΑ Η/Μ ΣΧΕΔΙΑ
3. ΕΠΙΚΑΛΥΨΕΙΣ ΚΑΙ ΑΓΚΤΡΩΣΕΙΣ ΟΠΛΙΣΜΩΝ ΓΕΝΙΚΟΥ 70Φ ΕΚΤΟΣ ΑΝ ΑΛΛΟΥ ΑΝΑΓΡΑΦΕΤΑΙ
4. ΟΙ ΟΠΛΙΣΜΟΙ ΠΟΥ ΣΤΝΑΝΤΟΥΝ ΚΑΠΟΙΟ ΑΝΟΙΓΜΑ ΣΤΗΝ ΠΛΑΚΑ ΘΑ ΔΙΑΚΟΠΤΟΝΤΑΙ ΚΑΙ ΘΑ ΤΟΠΟΘΕΤΕΙΤΑΙ ΙΣΟΔΥΝΑΜΟΣ ΠΡΟΣΘΕΤΟΣ ΟΠΛΙΣΜΟΣ ΠΑΡΑΛΛΗΛΗ ΠΡΟΣ ΤΟΝ ΟΠΛΙΣΜΟ ΠΟΥ ΔΙΑΚΟΠΗΚΕ ΣΤΙΣ ΔΥΟ ΠΛΕΥΡΕΣ ΤΟΥ ΑΝΟΙΓΜΑΤΟΣ, ΕΚΤΟΣ ΕΑΝ ΑΛΛΟΣ ΑΝΑΓΡΑΦΕΤΑΙ
5. ΓΙΑ ΕΜΦΑΝΕΙΣ ΕΠΙΦΑΝΕΙΕΣ, ΣΧΟΤΙΕΣ, ΦΑΛΤΣΟΓΩΝΙΕΣ κ.λπ. ΒΛΕΠΕ ΑΡΧΙΤΕΚΤΟΝΙΚΑ ΣΧΕΔΙΑ

ΚΥΡΙΟΣ ΤΟΥ ΕΡΓΟΥ	ΕΛΛΗΝΙΚΗ ΔΗΜΟΚΡΑΤΙΑ ΠΕΡΙΦΕΡΕΙΑ ΗΠΕΙΡΟΥ ΠΕΡΙΦΕΡΕΙΑΚΗ ΕΝΟΤΗΤΑ ΙΩΑΝΝΙΝΩΝ ΔΗΜΟΣ ΔΟΔΩΝΗΣ ΔΙΕΥΘΥΝΣΗ ΤΕΧΝΙΚΩΝ ΥΠΗΡΕΣΙΩΝ
ΕΡΓΟ	ΧΩΡΟΣ ΠΟΛΙΤΙΣΜΟΥ Δ.Ε. ΣΚΛΙΒΑΝΗΣ
ΘΕΣΗ	ΕΝΤΟΣ ΣΧΕΔΙΟΥ Δ.Ε. ΣΚΛΙΒΑΝΗΣ ΔΗΜΟΣ ΔΟΔΩΝΗΣ, Π.Ε. ΙΩΑΝΝΙΝΩΝ
ΚΑΤΗΓΟΡΙΑ & ΣΤΑΔΙΟ ΜΕΛΕΤΗΣ	ΣΤΑΤΙΚΗ ΜΕΛΕΤΗ ΟΡΙΣΤΙΚΗ ΜΕΛΕΤΗ
ΤΙΤΛΟΣ ΣΧΕΔΙΟΥ	ΞΥΛΟΤΥΠΟΣ ΟΡΟΦΗΣ ΥΠΟΓΕΙΟΥ ΚΩΔ. ΣΧΕΔΙΟΥ: ΣΤ2 ΚΛΙΜ. 1:50 & 1:20

ΕΚΠΟΝΗΣΗ ΜΕΛΕΤΗΣ

ΒΙΩΣΙΜΗ ΠΟΛΗ
ΔΙΚΤΥΟ ΠΟΛΕΩΝ

ΒΙΩΣΙΜΗ ΠΟΛΗ
ΔΙΚΤΥΟ ΠΟΛΕΩΝ ΓΙΑ ΤΗ ΒΙΩΣΙΜΗ ΑΝΑΠΤΥΞΗ ΚΑΙ ΚΥΚΛΙΚΗ ΟΙΚΟΝΟΜΙΑ
ΑΣΤΙΚΗ ΜΗ ΚΕΡΔΟΣΚΟΠΙΚΗ ΕΤΑΙΡΕΙΑ
ΔΗΜ. ΓΟΥΝΑΡΗ 25 - 165 62 ΓΥΜΝΑΔΑ Ν. ΑΤΤΙΚΗΣ
ΤΗΛ. 215 2154808
ΑΦΜ: 997006805 - ΔΟΥ: ΓΥΜΝΑΔΑΣ - ΓΕΜΗ: 141108245000

ΜΕΛΕΤΗΤΗΣ

ΤΟΠΟΣ : ΙΩΑΝΝΙΝΑ
ΗΜΕΡΟΜΗΝΙΑ : ΦΕΒΡΟΥΑΡΙΟΣ 2021
ΟΝΟΜΑΤΕΠΩΝΥΜΟ : ΓΕΩΡΓΙΟΣ Ε. ΚΩΝΣΤΑΝΤΙΝΟΥ

ΔΕΥΚΑΛΙΩΝ ΠΟΛΙΤΙΚΟΣ ΜΗΧΑΝΙΚΟΣ
ΑΝΕΞΑΡΤΗΤΟ ΕΓΓΕΙΟΥ ΓΑΛΑΝΟΥ ΘΕΣΜΙΑΚΗΣ Α.Π.Ε.
ΜΙΧΑΗΛ ΑΣΤΕΛΙΟΥ 25, ΙΩΑΝΝΙΝΑ
ΤΗΛ. 6972555943 , 2651077271

SICELTITEC GR

ΓΕΩΡΓΙΟΣ Ε. ΚΩΝΣΤΑΝΤΙΝΟΥ
ΔΙΠΛ. ΠΟΛΙΤΙΚΟΣ ΜΗΧΑΝΙΚΟΣ Α.Π.Θ.
ΜΕΑΟΕ: Α.Ε. 113323
ΜΙΧΑΗΛ ΑΣΤΕΛΙΟΥ 25 - ΙΩΑΝΝΙΝΑ, ΤΚ 45332
ΤΗΛ.: 6972555943 - ΑΦΜ: 079418451 ΔΟΥ ΙΩΑΝΝΙΝΩΝ

ΣΦΡΑΓΙΔΑ / ΥΠΟΓΡΑΦΗ

ΕΛΕΓΧΘΗΚΕ	ΘΕΩΡΗΘΗΚΕ
AIKATERINI ALYMARA Digitally signed by AIKATERINI ALYMARA Date: 2022.01.20 13:56:15 +02'00'	GEORGIOS NAOUM Digitally signed by GEORGIOS NAOUM Date: 2022.01.20 13:56:38 +02'00'
ΣΦΡΑΓΙΔΑ / ΥΠΟΓΡΑΦΗ	ΣΦΡΑΓΙΔΑ / ΥΠΟΓΡΑΦΗ

Υπουργείο Περιβάλλοντος & Ενέργειας