ΚΑΤΟΨΗ - ΤΟΜΗ ΦΡΕΑΤΙΟΥ ΕΚΚΕΝΩΤΗ

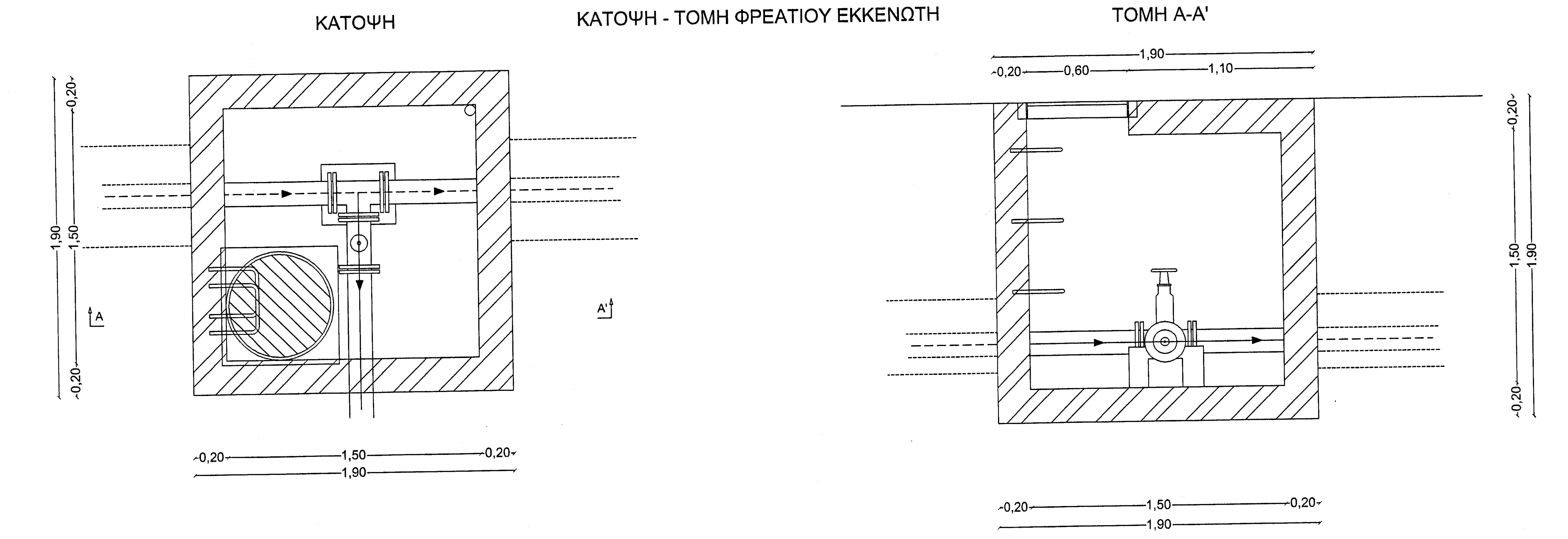
ΚΑΤΟΨΗ
ΤΟΜΗ Α-Α'
A
A'
0,20
1,50
1,90
0,60
1,10

ΚΑΤΟΨΗ - ΤΟΜΗ ΦΡΕΑΤΙΟΥ ΔΙΚΛΕΙΔΩΝ

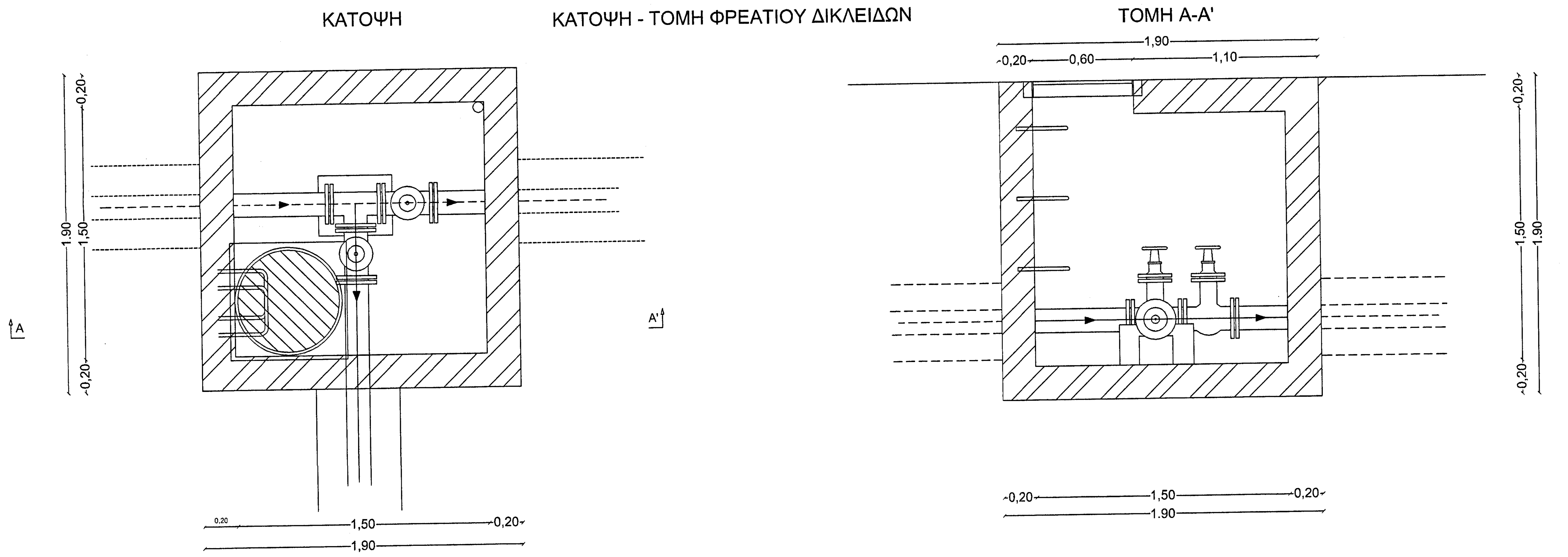
ΚΑΤΟΨΗ
ΤΟΜΗ Α-Α'
A
A'
0,20
1,50
1,90
0,60
1,10

ΚΑΤΟΨΗ - ΤΟΜΗ ΦΡΕΑΤΙΟΥ ΔΙΚΛΕΙΔΩΝ ΜΕ ΜΕΙΩΤΗ ΠΙΕΣΗΣ

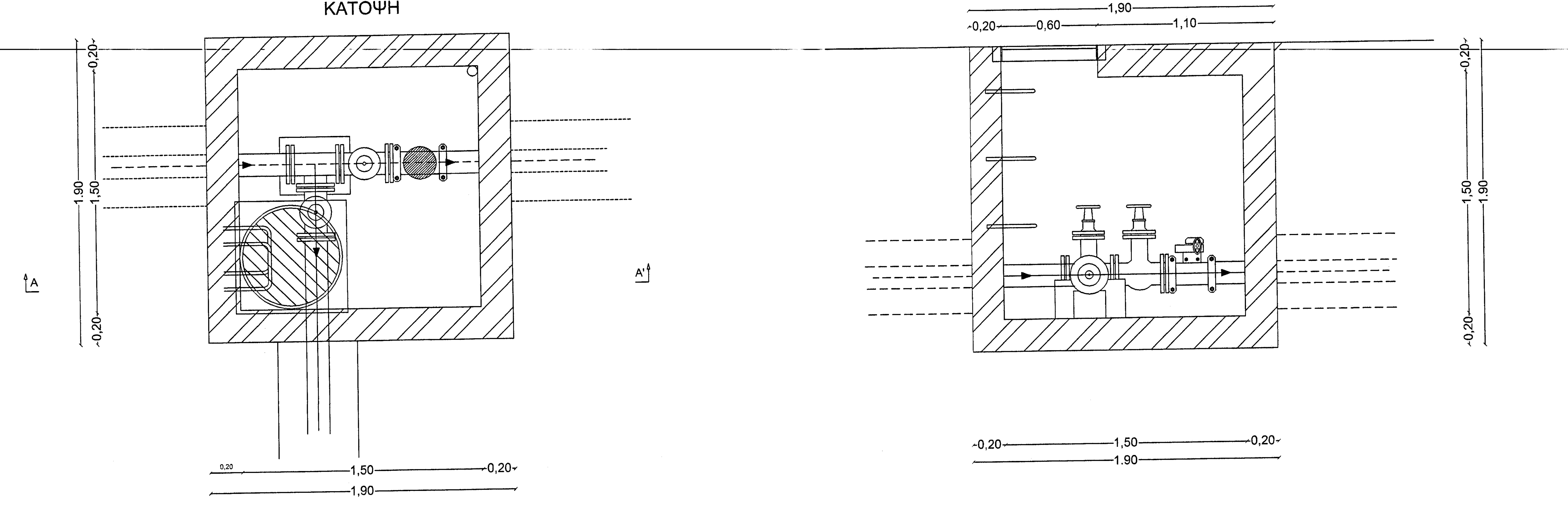
ΚΑΤΟΨΗ
ΤΟΜΗ Α-Α'
A
A'
0,20
1,50
1,90
0,60
1,10

ΚΑΤΟΨΗ - ΤΟΜΗ ΦΡΕΑΤΙΟΥ ΑΕΡΟΕΞΑΓΩΓΟΥ

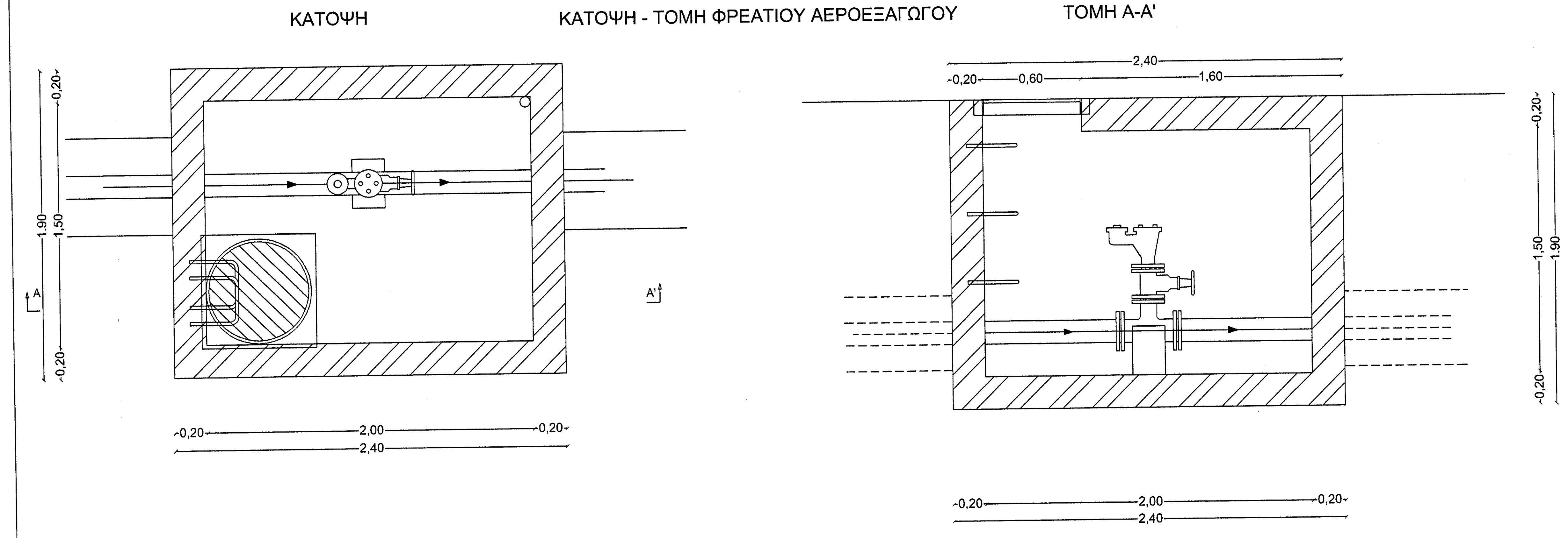
ΚΑΤΟΨΗ
ΤΟΜΗ Α-Α'
A
A'
0,20
2,00
2,40
0,60
1,60
1,50
1,90

ΚΑΤΟΨΗ - ΤΟΜΗ ΦΡΕΑΤΙΟΥ ΕΚΚΕΝΩΤΗ

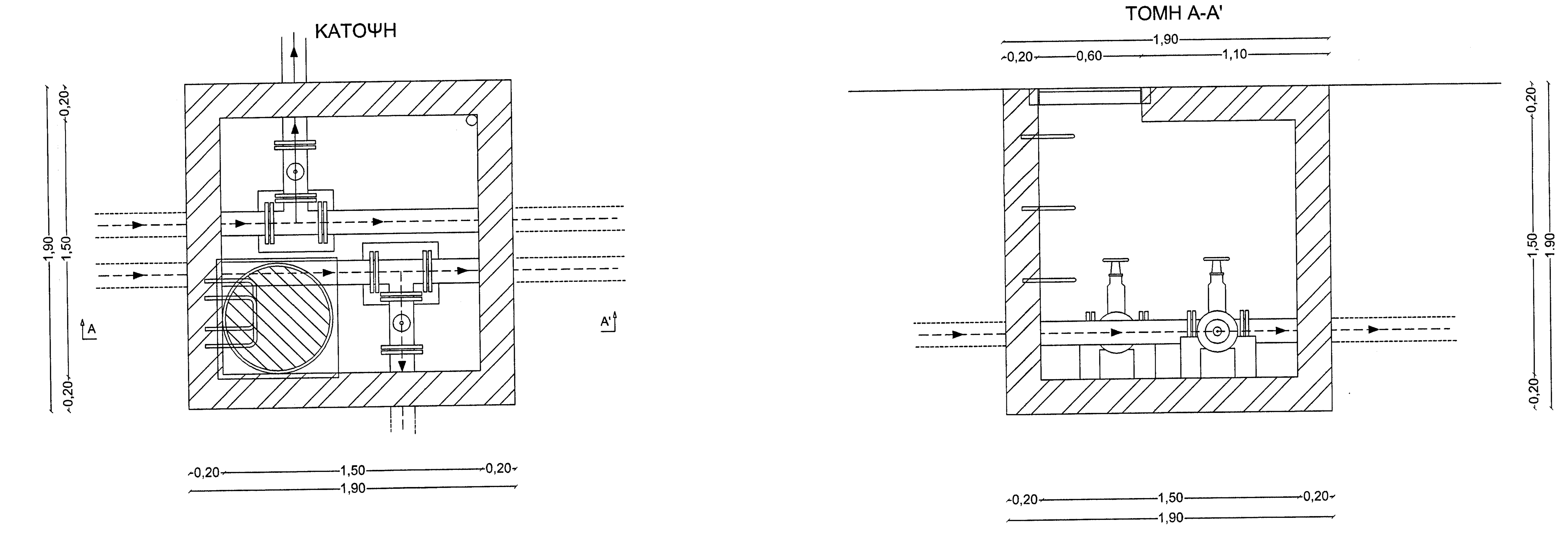
ΚΑΤΟΨΗ
ΤΟΜΗ Α-Α'
A
A'
0,20
1,50
1,90
0,60
1,10

ΚΑΤΟΨΗ - ΤΟΜΗ ΦΡΕΑΤΙΟΥ ΔΙΚΛΕΙΔΩΝ

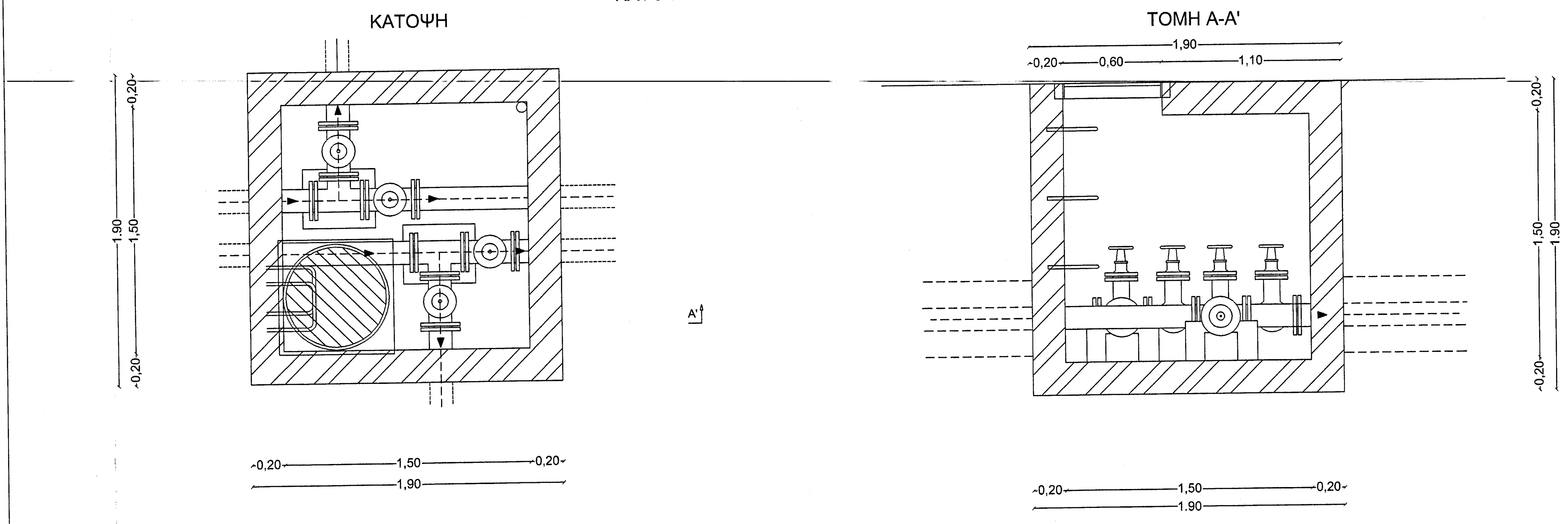
ΚΑΤΟΨΗ
ΤΟΜΗ Α-Α'
A
A'
0,20
1,50
1,90
0,60
1,10

GEORGIOS NAOUM
Digitally signed by GEORGIOS NAOUM
Date: 2021.01.25 13:11:31 +02'00'

ΕΛΛΗΝΙΚΗ ΔΗΜΟΚΡΑΤΙΑ
ΠΕΡΙΦΕΡΕΙΑ ΗΠΕΙΡΟΥ - Π.Ε. ΙΩΑΝΝΙΝΩΝ
ΔΗΜΟΣ ΔΩΔΩΝΗΣ
ΤΜΗΜΑ ΤΕΧΝΙΚΩΝ ΥΠΗΡΕΣΙΩΝ ΠΟΛΕΟΔΟΜΙΑΣ
& ΠΕΡΙΒΑΛΛΟΝΤΟΣ

1 ☐ ΕΓΚΡΙΝΕΤΑΙ	ΤΕΧΝΙΚΟΣ ΕΛΕΓΧΟΣ ΑΠΟ : ΟΝΟΜΑ/ΥΠΟΓΡΑΦΗ :
2 ☐ ΕΓΚΡΙΝΕΤΑΙ ΟΠΩΣ ΣΗΜΕΙΩΝΕΤΑΙ	ΗΜΕΡΟΜΗΝΙΑ :
3 ☐ ΑΝΑΘΕΩΡΗΣΗ ΚΑΙ ΕΠΑΝΥΠΟΒΟΛΗ	ΕΓΚΡΙΘΗΚΕ ΑΠΟ : ΟΝΟΜΑ/ΥΠΟΓΡΑΦΗ :
4 ☐ ΔΕΝ ΑΠΑΙΤΕΙΤΑΙ ΕΛΕΓΧΟΣ	ΗΜΕΡΟΜΗΝΙΑ :

ΕΚΔΟΣΗ	ΗΜ/ΝΙΑ	Ο ΜΕΛΕΤΩΝ ΟΝΟΜΑ	Ο ΜΕΛΕΤΩΝ ΥΠΟΓΡΑΦΗ	ΠΕΡΙΓΡΑΦΗ
Γ				
Β				
Α				

Έργο: Βελτίωση υποδομών δικτύων ύδρευσης Δήμου Δωδώνης
(κατασκευή εσωτερικών δικτύων ύδρευσης Τ.Κ. Αβνού, Κρυφοβού, Μολυβαδιάς, Ποταμιάς

Τμήμα

ΜΕΛΕΤΗ ΕΣΩΤΕΡΙΚΟΥ ΔΙΚΤΥΟΥ ΥΔΡΕΥΣΗΣ
ΚΡΥΦΟΒΟΥ

ΔΙΑΤΑΞΗ ΦΡΕΑΤΙΩΝ ΜΟΝΩΝ & ΔΙΠΛΩΝ ΑΓΩΓΩΝ

Αγ. Κυριακή - - 2015 Ανάδοχος Μελέτης	Αγ. Κυριακή 20 - 2 - 2015 Ο επιβλέπων μελέτης	Αγ. Κυριακή 20 - 2 - 2015 Ο Αν/τής Προϊστάμενος Τμήματος
"ΕΡΓΟΝ ΑΝΑΛΥΣΙΣ" Κ. ΣΤΑΥΡΑΚΗΣ / Δ. ΣΓΟΥΡΟΣ Ο.Ε. ΤΕΧΝΙΚΗ ΕΤΑΙΡΕΙΑ ΜΕΛΕΤΩΝ ΜΕΛΟΣ Τ.Ε.Ε. ΑΡΙΘ. ΜΗΤΡΩΟΥ: 16695 ΧΡ. ΠΑΤΣΗ 5 / ΙΩΑΝΝΙΝΑ Τ.Κ. 453 32 ΑΦΜ: 998251768 - ΔΟΥ: ΙΩΑΝΝΙΝΩΝ ΤΗΛ.: 26510 20974	Ευαγγελία Ζητούνη Πολ. Μηχ/κός Π.Ε.	Γιώργος Ναούμ Πολ. Μηχ/κός Τ.Ε.

ΚΛΙΜΑΚΑ :	1:20	ΕΚΔΟΣΗ	A
		ΑΡΙΘΜΟΣ	A T B